由 Autodesk 教育版产品制作

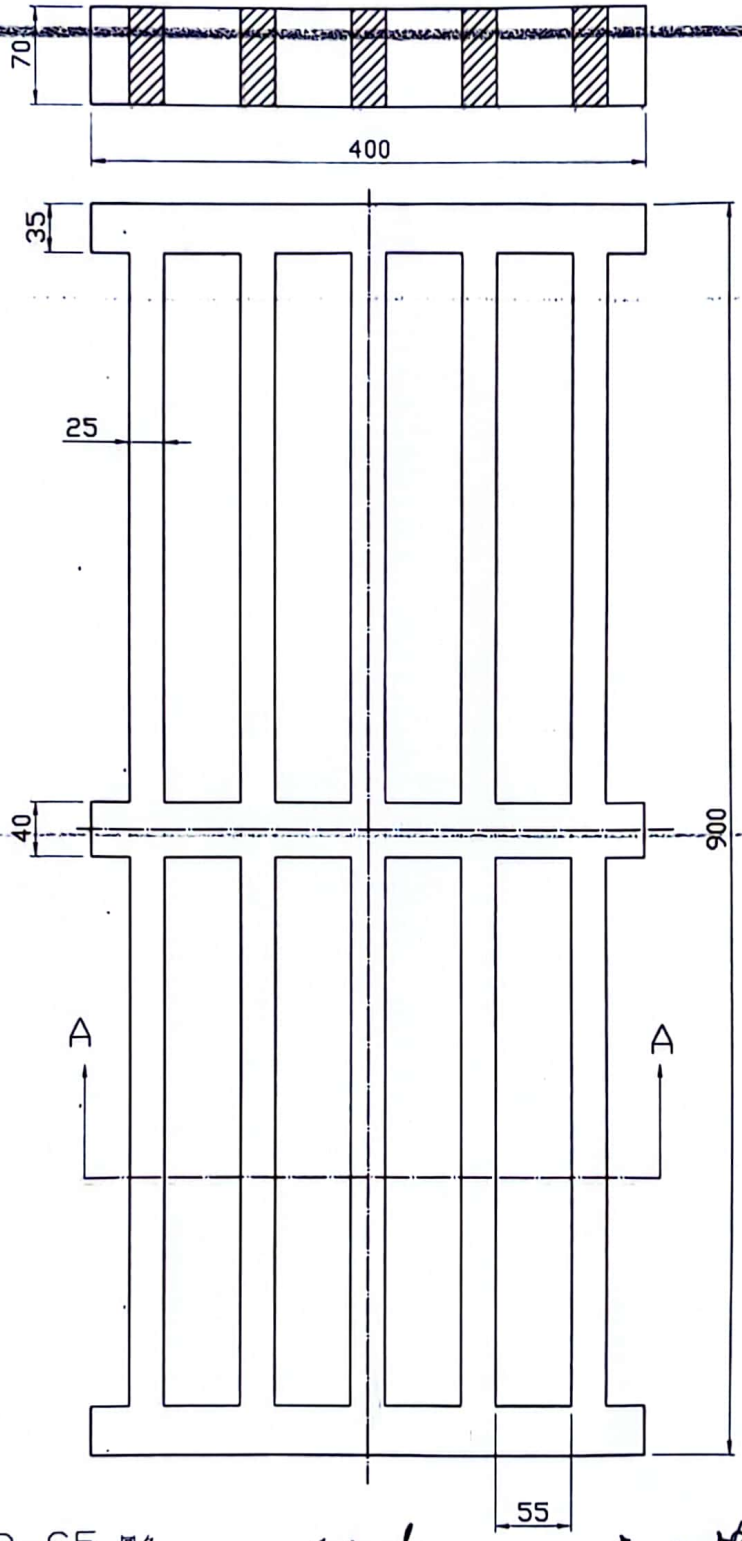

技术要求：铸件未注倒角C2-C5，圆角R3-R5，拔模斜度2°-3°

5井 炉条				陕西锌业有限公司	
审批		审核		材料	HT200
审定		制图		件数	

由 Autodesk 教育版产品制作
由 Autodesk 教育版产品制作
由 Autodesk 教育版产品制作
扫描全能王 创建